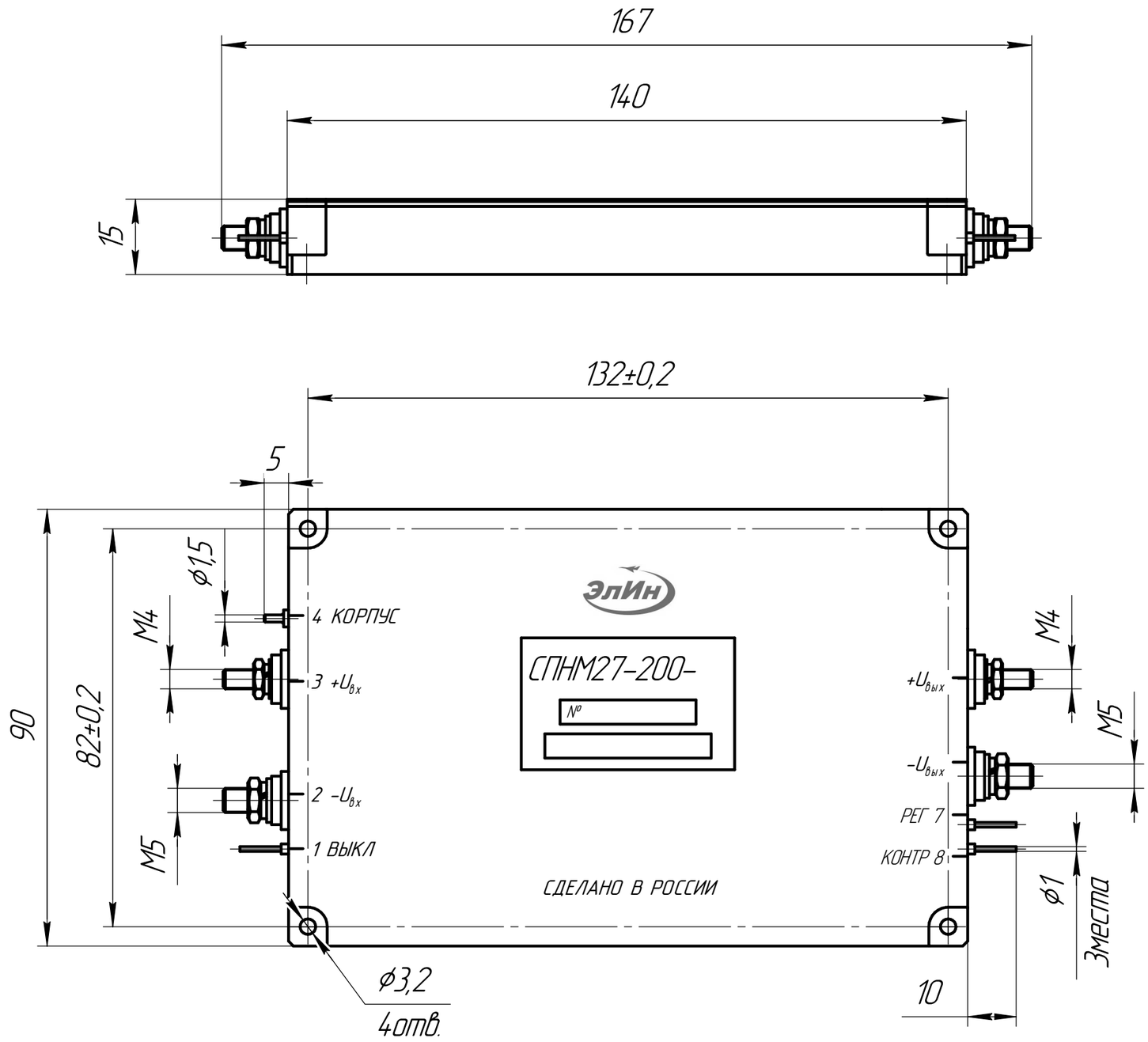
167
140
15
132±0,2
5
ø1,5
M4
4 КОРПУС
3 +Uвх
2 -Uвх
1 ВЫКЛ
M5
90
82±0,2
ЭлИн
СПНМ27-200-
№
СДЕЛАНО В РОССИИ
+Uвых
-Uвых
РЕГ 7
КОНТР 8
M4
M5
ø1
3места
10
ø3,2
4отв.